增量型中空編碼器 INCREMENTAL ENCODER

型號說明

ERH38□ □□□- □□- □

TYPE 脈波數 電壓-輸出形式

•外徑38mm •中空型 6、 8、10 mm

脈波數 Pulses:
100,200,300,360,400,
500,600,900,1000,1024,
1200,1500,1800,2000,
2048,2500,3000,4096,
5000,6000,10000

輸出電路 OUTPUT CIRCUIT

F=互補式輸出	A=線性輸出	L=線性輸出
NPN Voltage, NPN Open collector, Push pull,	LINE DRIVER	LINE DRIVER

可替換
IRH & ERN
系列產品

機械參數 MACHINE CHARACTERISTICS

最大轉速	MAX SPEED	6000	r/min	
最大徑向負載	MAX SHUFT LOAD RADIAT	9.8	N	
最大軸向負載	MAX SHAFT LOAD AXIAL	9.8	N	
防護等級	PROTECTION RATING	IP65		
啟動力矩	STARTING TORQUE	$2x10^{-3}$	N.m.	
抗衝擊	SHOCK RESISTANCE	$980m/s^2$, 6ms		
抗振動	VIBRATIN RESISTANCE	$49m/s^2$, 10...200Hz		
工作溫度	OPERATING TEMP	-30~+85	℃	
重量	WEIGHT	0.12	kg	不含電纜線
電纜側出	CABLE	6mm , Side		

電器參數 ELECTRICAL CHARACTERISTICS

輸出電路	OUTPUT CIRCUIT	L、F		
電源電壓	SUPPLY VOLTAGE	DC 5V、10.8~30V		
消耗電流	CURRENT CONSUMPTION	≦100 60	mA	(FL,L 150mA max)
應答頻率	MAX OUTPUT FREQUENCY	0~150 300	KHz	
波形向上反應時間	RISE TIME	≦200 300	us	(FL,L 100ns)
波形向下反應時間	FALL TIME	≦200 200	us	(FL,L 100ns)

連接方式

F型

信號	線色	COLOR
Vcc	白	White
OV	黑	Black
A	紅	Red
B	綠	Green
Z	黃	Yellow

A、L.型

信號	線色	COLOR
Vcc	白	White
OV	黑	Black
A	紅	Red
$\overline{A}$	粉	Pink
B	綠	Green
$\overline{B}$	藍	Blue
Z	黃	Yellow
$\overline{Z}$	橙	Orange

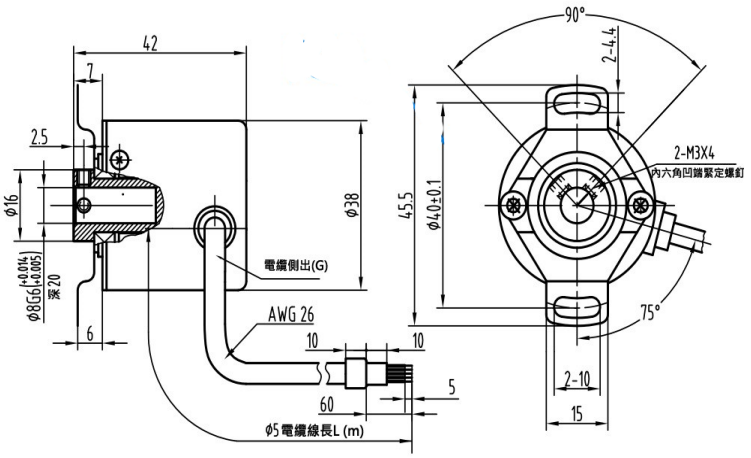

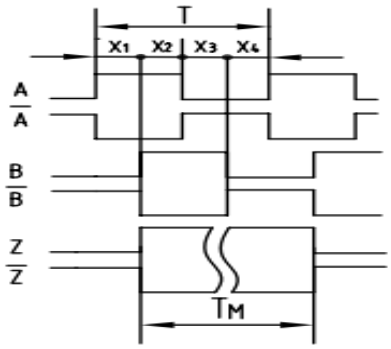

波形比 :$X_1+X_2=0.5T\pm0.1T$

$X_2+X_3=0.5T\pm0.1T$

相位差:$Xn\geq0.125T(n=1,2,3,4)$

絕對角度誤差≦0.2T

週期誤差≦0.05T

$T=360°/N$ (N為每轉輸出脈衝數)

Z路信號寬度:

1. $T_M=1T\pm0.5T$

   $T_M=nT\pm1T$ $(n\geq2)$

Z路信號與A,B路信號相位關係不做規定

2. $T_M=0.5T\pm0.25T$

   $T_M=0.25T\pm0.125T$

Z路信號上升沿與B路信號上升沿對齊

注意事項 1.標準品固定孔位為PCD 40 2:PCD 46 3:PCD 60 5:53.5

2.除上述規格,尚有其他特殊指定規格,請洽業務人 員

CE EMC Test Standard EN 61000-6-1:2007

EN 61000-6-3:2007+A1:2011+AC:2012

暉璟企業有限公司
台中市大肚區自治路 63 巷 13 號
Tel:04-26999859/26992878 Fax:04-26997006
http://www.hui-jing.com.tw E-mail: service@huijing.com.tw